PRZEKRÓJ A-A

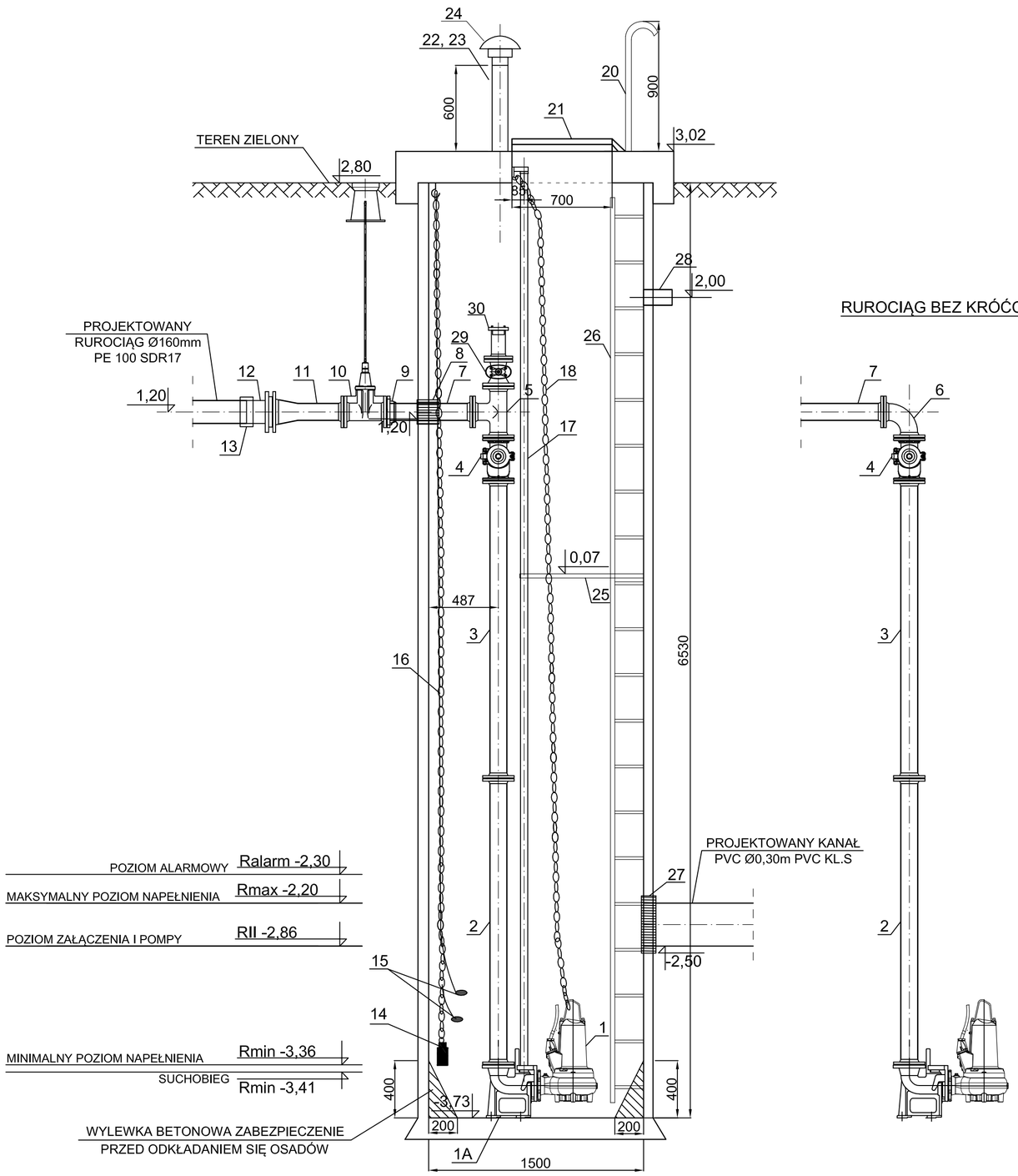

RUROCIĄG BEZ KRÓĆCA PŁUCZĄCEGO

ZESTAWIENIE KSZTAŁTEK I ARMATURY DLA PRZEPOMPOWNI

L.P.	WYSZCZEGÓLNIENIE	ŚREDNICA [mm]	MATERIAŁ	ILOŚĆ SZT.
1	POMPA ZATAPIALNA	100	RÓŻNY	2
1A	STOPA SPRZĘGAJĄCA	100	ŻELIWO	2
2	RURA DWUKOŁNIERZOWA L=2000mm	100	STAL KWASOODPORNA	2
3	RURA DWUKOŁNIERZOWA L=2080mm	100	STAL KWASOODPORNA	2
4	ZAWÓR ZWROTNY KULOWY Z REWIZJĄ L=300mm	100	ŻELIWO SFEROIDALNE	2
5	TRÓJNIK KOŁNIERZOWY L=360mm	100	STAL KWASOODPORNA	1
6	KOLANO DWUKOŁNIERZOWE 90° L=180mm	100	STAL KWASOODPORNA	1
7	PROSTKA JEDNOKOŁNIERZOWA L=600mm	100	STAL KWASOODPORNA	2
8	PRZEJŚCIE SZCZELNE DLA RUR STALOWYCH	-	RÓŻNY	2
9	POŁĄCZENIE KOŁNIERZOWE DLA RUR STALOWYCH	100	ŻELIWO SFEROIDALNE	2
10	ZASUWA ODCINAJĄCA DO ŚCIEKÓW (DŁUGA) + PRZEDŁUŻENIE TRZPIENIA ZASUWY+SKRZYNKA ULICZNA	100	ŻELIWO SFEROIDALNE	2
11	TRÓJNIK ORŁOWY L=500mm	100/150	STAL KWASOODPORNA	1
12	TULEJA KOŁNIERZOWA +KOŁNIERZ STALOWY POWLEKANY PROPYLENEM + USZCZELKA GUMOWA	150/160	RÓŻNY	1
13	MUFA ELEKTROOPOROWA	160	PE	1
14	SONDA HYDROSTATYCZNA	-	WG PRODUCENTA	1
15	CZUJNIK PŁYWAKOWY	-	WG PRODUCENTA	2
16	ŁAŃCUCH DO PŁYWAKÓW	-	STAL KWASOODPORNA	1
17	PROWADNICE RUROWE	2 cale	STAL KWASOODPORNA	2 kpl.
18	ŁAŃCUCH DO WYCIĄGANIA POMP	-	STAL KWASOODPORNA	2
19	DRABINKA ZŁAZOWA	-	STAL KWASOODPORNA	1
20	POCHWYT ZŁAZOWY	-	STAL KWASOODPORNA	1
21	WŁAZ	-	STAL KWASOODPORNA	1
22	RURA NAWIEWNA L1=ok.5400mm	110	PVC	1
23	RURA WYWIEWNA L2 =ok. 850mm	110	PVC	1
24	KOMINEK DO RUR PVC	110	PVC	2
25	POMOST ROBOCZY	-	STAL KWASOODPORNA	1
26	DRABINKA ZŁAZOWA	-	STAL KWASOODPORNA	1
27	PRZEJŚCIE SZCZELNE DLA RUR PVC	300	PVC	1
28	PRZEJŚCIE SZCZELNE DLA RUR PVC	110	PVC	1
29	ZASUWA REDUKCYJNA KOŁNIERZOWA ODCINAJĄCA DO ŚCIEKÓW Z KÓŁKIEM RĘCZNYM	100/80	ŻELIWO SFEROIDALNE	1
30	NASADA ZEWNĘTRZNA Ø75mm (STORZ) Z GWINTEM G2 1/2	-	RÓŻNY	1

UWAGA:
1.RURĘ WYWIEWNĄ ZLICOWAĆ ZE STROPEM PRZEPOMPOWNI, A RURĘ NAWIEWNĄ DOPROWADZIĆ DO POZIOMU 30cm POWYŻEJ WYSOKOŚCI POZIOMU ALARMOWEGO. OBIE RURY WYKONAĆ Z PVC O ŚREDNICY Ø110mm.
2. ORUROWANIE W PRZEPOMPOWNI WYKONAĆ ZE STALI KWASOODPORNEJ O GRUBOŚCI MIN. 3mm.
3. ŁAŃCUCH DO WYCIĄGANIA POMP PRZYSTOSOWAĆ DO URZĄDZENIA SŁUŻĄCEGO DO ICH WYCIĄGANIA.

RZUT POZIOMY

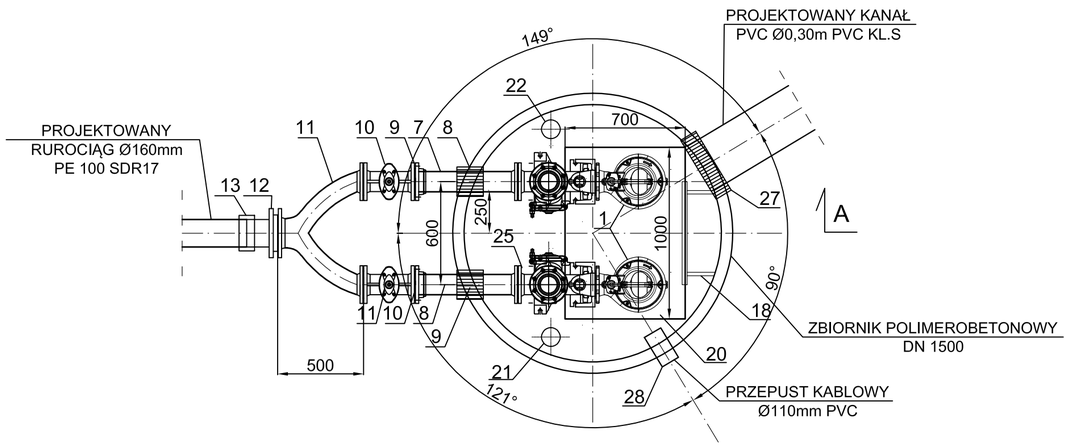

JASTRZĘBSCY
PRACOWNIA PROJEKTOWA MOSTÓW s.c.
tel. 914 629 686, kom. 601 786 933
70–781 Szczecin, ul. Bełzowa 29/1
biuro@ppm.szczecin.pl

Tytuł projektu	**Budowa przejść podziemnych pod linią kolejową nr 401 oraz pod linią kolejową nr 996 w Świnoujściu - Łunowie wraz z ciągiem pieszo-rowerowym.**	Umowa WIM/88/2017
Tytuł rysunku	PRZEPOMPOWNIA WÓD OPADOWYCH	Data 01.2018
Projektant	mgr inż. Marcin Olek Upr.nr ZAP/0218/POOS/13 instalacyjna b.o.	Skala 1:25
Opracował	-	Nr rys.
Sprawdził	mgr inż. Patryk Sadkowski Upr.nr ZAP/0116/PWOS/13 instalacyjna b.o.	4