OCHRONA OD PORAŻEŃ - SAMOCZYNNE WYŁĄCZENIE ZASILANIA TNS

SYGNALIZACJA ŚWIETLNA POZIOMU MAX
W ZBIORNIKU ŚCIEKÓW I ŚCIEKÓW ZAOLEJONYCH

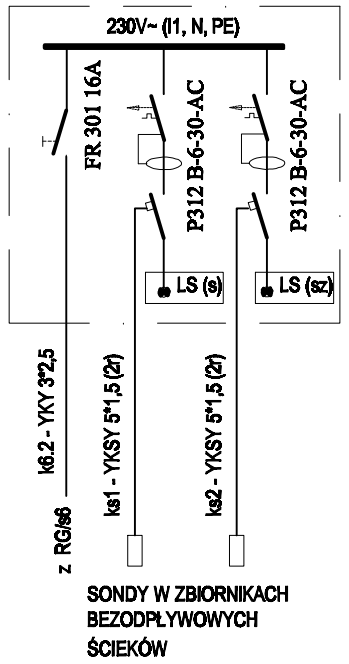

POMIAR ILOŚCI ODDAWANYCH ŚCIEKÓW
I ŚCIEKÓW ZAOLEJONYCH

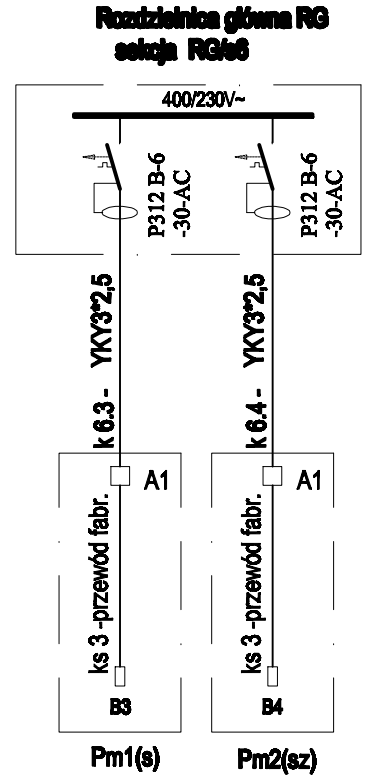

U W A G I

1. ZGODNIE Z WYTYCZNYMI BRANŻOWYMI PRZEWIDZIANO SYGNALIZACJĘ ŚWIETLNĄ POZIOMU MAX W ZBIORNIKU ŚCIEKÓW I ŚCIEKÓW ZAOLEJONYCH
2. LAMPKI SYGNALIZUJĄCE POZIOM MAX ZAINSTALOWANE NA TABLICY TS .
3. TABLICĘ SYGNALIZACYJNĄ TS ZAINSTALOWAĆ NA ŚCIANIE MAGAZYNU TRÓJDZIELNEGO.

4. NA POTRZEBY POMIARU ODDAWANYCH ŚCIEKÓW NA RUROCIĄGACH PRZEWIDZIANO W BRANŻY SANITARNEJ KORYTA POMIAROWE DO ZAINSTALOWANIA ULTRADŹWIĘKOWYCH CZUJNIKÓW POZIOMU.
5. W SĄSIEDZTWIE WW PRZEWIDUJE SIĘ USTAWIENIE NA ZADASZONEJ KONSTRUKCJI PRZETWORNIKÓW POMIAROWYCH DO ODCZYTU ILOŚCI ŚCIEKÓW I ŚCIEKÓW ZAOLEJONYCH.

5. SCHEMAT POMIARU I SYGNALIZACJI OBRAZUJE NIN SCHEMAT, PLAN INSTALACJI - RYS. NR E1.

O ile zapisy umowy nie stanowią inaczej, niniejsza dokumentacja stanowi własność intelektualną firmy TRACTEBEL ENGINEERING S.A. i jest chroniona prawem autorskim. Rozpowszechnianie całości lub fragmentów dokumentacji, a także udostępnianie jej osobom trzecim bez pisemnej zgody TRACTEBEL ENGINEERING S.A. jest zabronione.

TRACTEBEL ENGINEERING S.A.
ul. Dulęby 5, 40 833 Katowice POLSKA
Tel. +48 32 358 88 88 fax. +32 358 88 00
te.pl@tractebel.engie.com
tractebel-engie.com

Projektował	inż. Regina Wilczewska	instal. i sieci elektr.	POM/IE/5257/01	
Opracował	mgr inż.	.		
Sprawdził	mgr inż. Bogdan Wilczyński	instal. i sieci elektr.	POM/IE/5259/01	
	IMIĘ I NAZWISKO Full name	SPECJALNOŚĆ Specialty	NR UPRAWNIEŃ Licence number	PODPIS Signature

Modernizacja przystani rybackiej w Karlsberze w celu poprawy bezpieczeństwa rybaków

009990	02.2017	1 :	A3
NUMER PROJEKTU Projektanta	DATA Date	SKALA Scale	FORMAT Size
ELEKTRYCZNA			I
BRANŻA DYSCYPLINA Technical subdivision		LICZBA ARK. No sheet	TOM Volume
E 8			
NUMER PRZEDMIOTU Reading number		ARKUSZ Sheet	REDAKCJA rev.

PROJEKT BUDOWLANY

ŚCIEKI I ŚCIEKI ZAOLEJONE - SYGNALIZACJA POZIOMU MAX W ZBIORNIKACH, POMIAR PRZEPŁYWU

REWIZJA rev.	DATA (DZIEŃ) Date (pyrsyt)	MODYFIKACJE (OPIS ZMIAN) Modifications	STATUS Status	OPRACOWAŁ Drawn	SPRAWDZIŁ Checked	ZATWIERDZIŁ Approved	WALIDACJA Validated
REV3	DATA3	OPIS1					
REV2	DATA2	OPIS1					
REV1	DATA1	OPIS1					