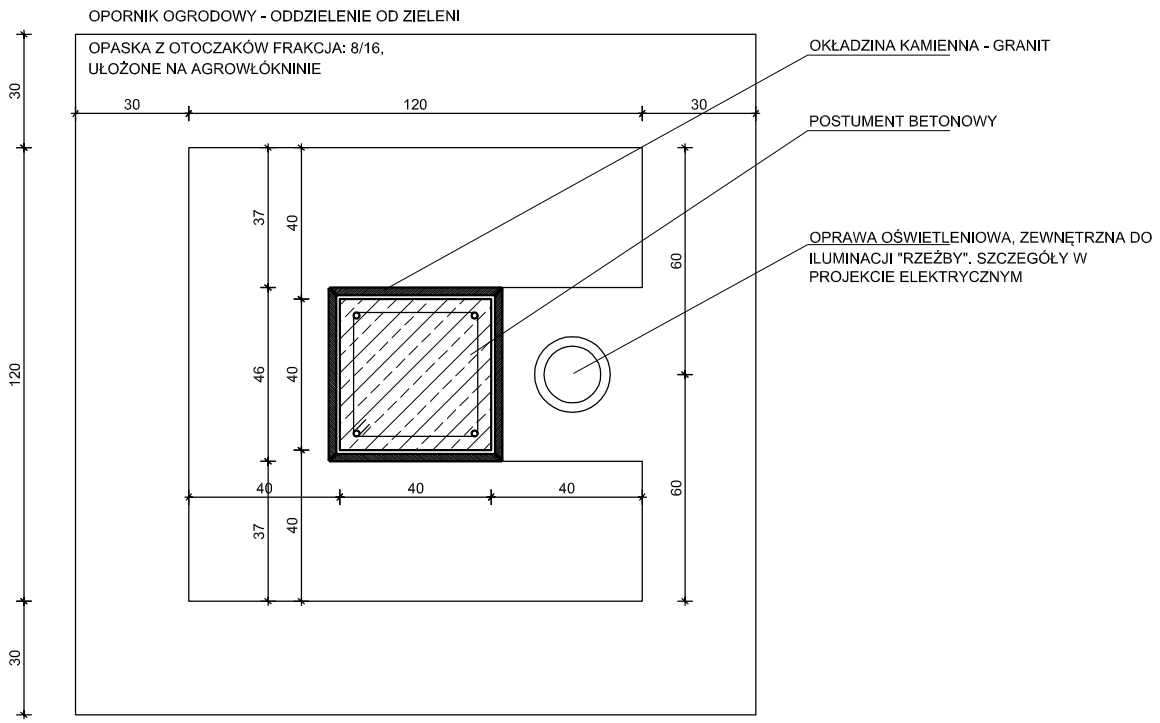

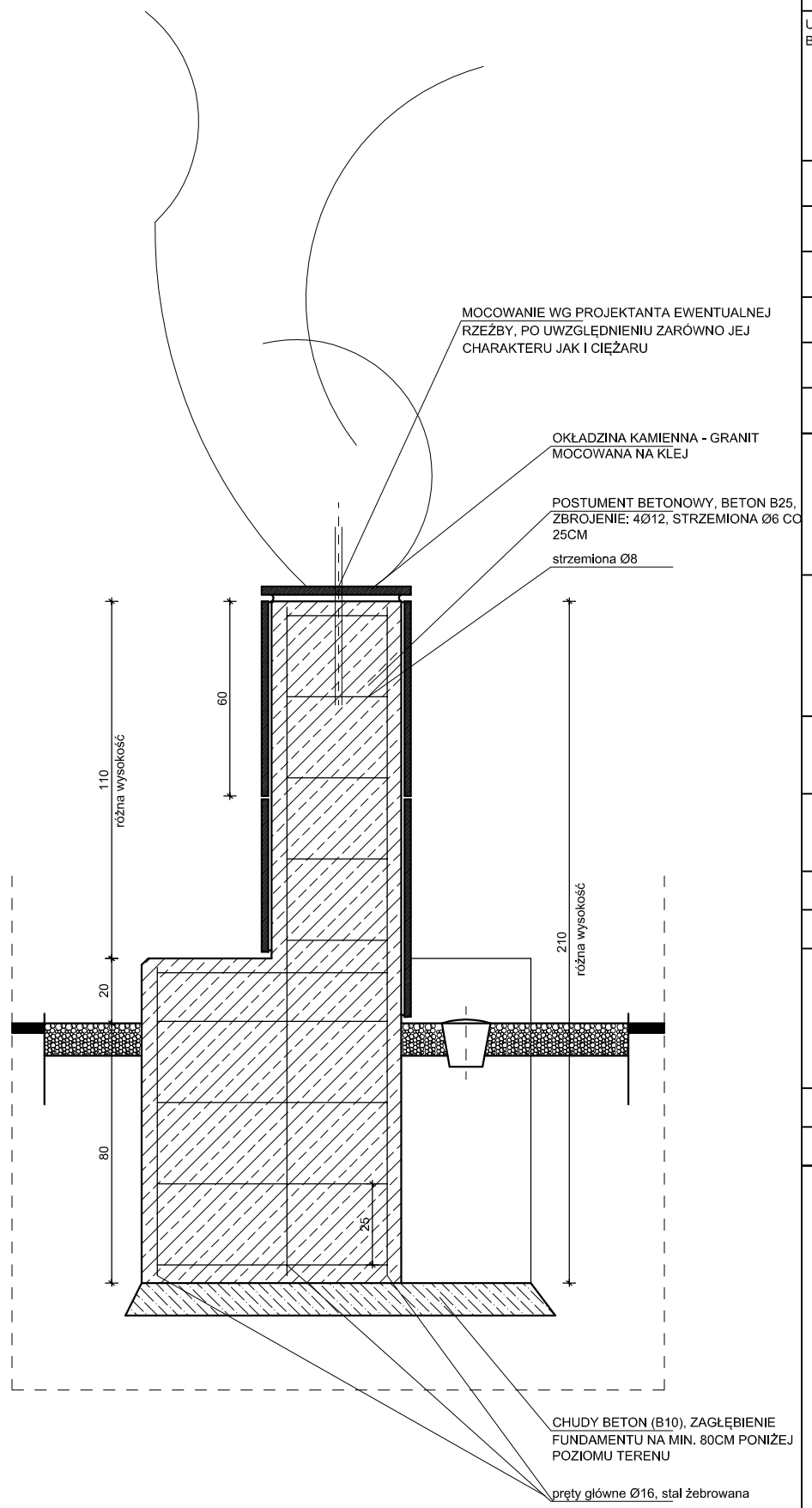

ZESTAWIENIE:

TYP:	WYSOKOŚĆ:	ILOŚĆ:
1	1,0m	1
2	1,5m	2
3	1,3m	3

POSTUMENT - DETAL

UWAGA: KAMIEŃ MOCOWAĆ DO ŻELBETU NA KLEJ MROZOODPORNY.
BETON CO NAJMNIEJ B25 (SZCZELNY)

REWIZJA:	TEMAT:	DATA:
REW. 04		
REW. 03		
REW. 02		
REW. 01	PB	07.2012
REW. 00	PB	10.2010

PRACOWNIA ARCHITEKTURY
VIA NOVA
PRZEMYSŁAW CIEŚLAK

siedziba: 60-193 Poznań, ul. Pana Twardowskigo 23
adres: 60-837 Poznań, ul. Miickiewicza 34 / 12
tel. (061) 8432039
fax:(061) 8432039
NIP: 779-119-44-28

TEMAT :	KOMPLEKS MIESZKALNO - USLUGOWO - HANDLOWY
LOKALIZACJA :	ŚWINOUJŚĆIE, w kwartale ulic: Wojska Polskiego, 11 Listopada, Jacka Malczewskiego, Józefa Chełmońskiego
NR DZIAŁEK:	63/3; 65/4; 65/3; 69/35; 69/36
ETAP INWESTYCJI	PARK MIEJSKI
INWESTOR :	**POMERANIA DEVELOPMENTSP. z O.O.** Plac Orła Białego 8, 70-562 Szczecin NIP: 851-28-18-156 REGON: 812518665 tel: (091) 3118346 fax: (091) 3118517
BRANŻA :	**ARCHITEKTURA**
FAZA :	PROJEKT BUDOWLANY

ZESPÓŁ AUTORSKI:		PODPIS
	mgr inż. arch. Przemysław Cieślak UPR.BUD. 315/PW/93	
	mgr inż. arch. Marcin Twardowski UPR.BUD. WP-OIA/OKK/UpB/11/2010	sprawdził:
	mgr inż. arch. Przemysław Jarosz	
	mgr inż. arch. Dorota Fedorczuk	
	stud.arch. Michał Rybarczyk	
	mgr inż. arch. Anna Fik - Popławska	
	mgr inż. arch. Alina Pacholczyk	
	mgr inż. arch. Marta Zagórowska	
	mgr inż. arch. Paweł Zych	

TREŚĆ RYSUNKU :	BOISKO SPORTOWE - DETAL	NR RYSUNKU
DATA: PAZ. 2010	SKALA: 1:20	**SWP_AD_03/01**

NINIEJSZE DZIEŁO STANOWI DZIEŁO AUTORSKIE I PODLEGA OCHRONIE ZGODNIE
Z USTAWĄ §3 Z DNIA 4.02.1994 O PRAWIE AUTORSKIM I PRAWACH POKREWNYCH