PŁYTA ŻELBETOWA GRUBOŚCI 15 cm
TRYBUNY ŚRODKOWE
Liczba segmentów : 2
Długość segmentu trybuny : 21,12 mb

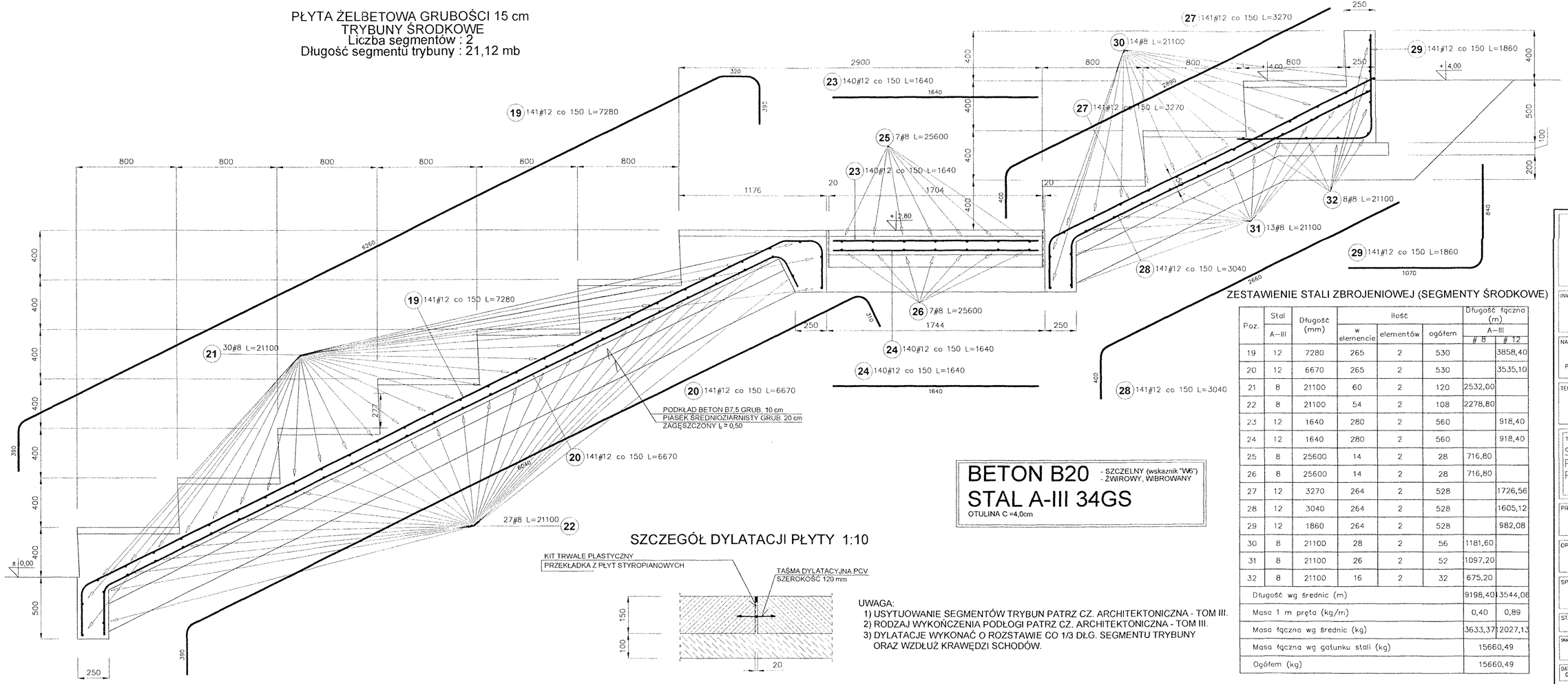

BETON B20 - SZCZELNY (wskaznik "W6") - ŻWIROWY, WIBROWANY

STAL A-III 34GS

OTULINA C =4,0cm

SZCZEGÓŁ DYLATACJI PŁYTY 1:10

UWAGA:
1) USYTUOWANIE SEGMENTÓW TRYBUN PATRZ CZ. ARCHITEKTONICZNA - TOM III.
2) RODZAJ WYKOŃCZENIA PODŁOGI PATRZ CZ. ARCHITEKTONICZNA - TOM III.
3) DYLATACJE WYKONAĆ O ROZSTAWIE CO 1/3 DŁG. SEGMENTU TRYBUNY ORAZ WZDŁUŻ KRAWĘDZI SCHODÓW.

ZESTAWIENIE STALI ZBROJENIOWEJ (SEGMENTY ŚRODKOWE)

Poz.	Stal	Długość (mm)	Ilość			Długość łączna (m)	
	A-III		w elemencie	elementów	ogółem	A-III	
						# 8	# 12
19	12	7280	265	2	530		3858,40
20	12	6670	265	2	530		3535,10
21	8	21100	60	2	120	2532,00	
22	8	21100	54	2	108	2278,80	
23	12	1640	280	2	560		918,40
24	12	1640	280	2	560		918,40
25	8	25600	14	2	28	716,80	
26	8	25600	14	2	28	716,80	
27	12	3270	264	2	528		1726,56
28	12	3040	264	2	528		1605,12
29	12	1860	264	2	528		982,08
30	8	21100	28	2	56	1181,60	
31	8	21100	26	2	52	1097,20	
32	8	21100	16	2	32	675,20	
Długość wg średnic (m)						9198,40	13544,06
Masa 1 m pręta (kg/m)						0,40	0,89
Masa łączna wg średnic (kg)						3633,37	12027,13
Masa łączna wg gatunku stali (kg)						15660,49	
Ogółem (kg)						15660,49	

PRACOWNIA PROJEKTOWA

ARKADA
mgr inż. ANNA PATRYCJA FLUDZIŃSKA
UL. SŁOWIAŃSKIEGO 10, 71-331 SZCZECIN
tel./fax (091) 4877533

INWESTOR:
URZĄD MIASTA ŚWINOUJŚCIE
UL. WOJSKA POLSKIEGO 1/5,
72-600 ŚWINOUJŚCIE

NAZWA INWESTYCJI:
MODERNIZACJA STADIONU MIEJSKIEGO W ŚWINOUJŚCIU PRZY UL. JANA MATEJKI DZ. NR 624

TEMAT:
TRYBUNA PD-ZACHODNIA Z ZADASZENIEM TRYBUNY VIP

TYTUŁ RYSUNKU:
SEGMENTY ŚRODKOWE
PŁYTA ŻELBETOWA
POD SIEDZISKA

PROJEKTANT:
inż. bud. Igdalon Pruszyński
nr upr.213/68

OPRACOWAŁ:

SPRAWDZIŁ:
mgr inż. Marek Gierchatowski
nr upr.213/57/86

STADIUM:
PROJEKT BUDOWLANY

SKALA RYSUNKU: 1:20

NR RYSUNKU: K6

DATA OPRACOWANIA: GRUDZIEŃ 2004 r.

WZÓR PRAWA AUTORSKIEGO
Projekt, jakiekolwiek jego części nie mogą być przedmiotem obrotu, ani być bez zgody autora projektu wykorzystywane w celach innych niż budowa obiektu będącego przedmiotem niniejszego projektu

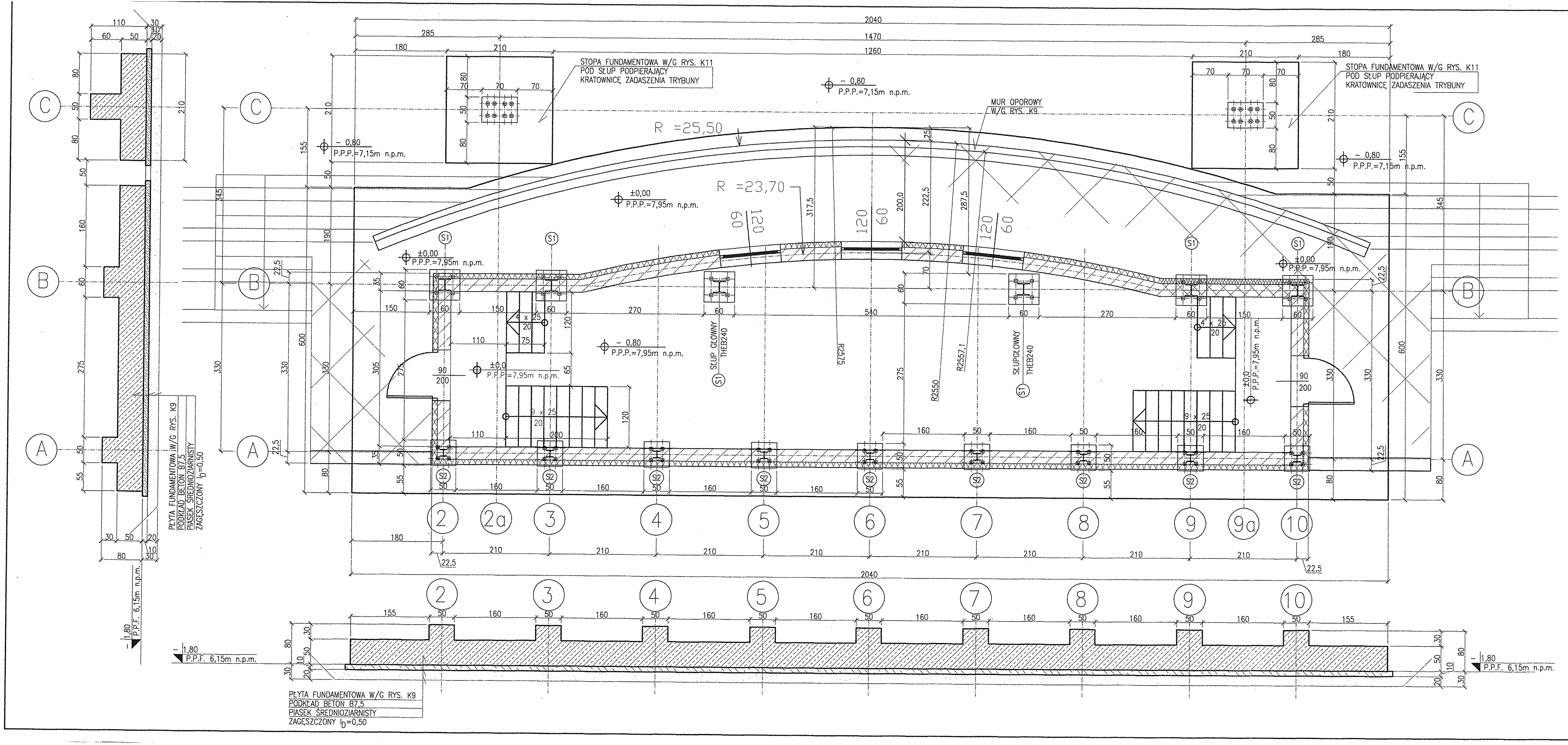
STOPA FUNDAMENTOWA W/G RYS. K11
POD SŁUP PODPIERAJĄCY
KRATOWNICĘ ZADASZENIA TRYBUNY
MUR OPOROWY
W/G RYS. K9
R =25,50
R =23,70
– 0,80
P.P.P.=7,15m n.p.m.
±0,00
P.P.P.=7,95m n.p.m.
SŁUP GŁÓWNY
THEB240
R2557,1
R2550
R2575
PŁYTA FUNDAMENTOWA W/G RYS. K9
PODKŁAD BETON B7,5
PIASEK ŚREDNIOZIARNISTY
ZAGĘSZCZONY I_D=0,50
– 1,80
P.P.F. 6,15m n.p.m.
PRACOWNIA PROJEKTOWA
ARKADA
mgr inż. ANNA PATRYCJA PUDRSKA
UL. SIEMIRADZKIEGO 16, 71-331 SZCZECIN
tel./fax (091) 4877533
INWESTOR:
URZĄD MIASTA ŚWINOUJŚCIE
UL. WOJSKA POLSKIEGO 1/5.
72-600 ŚWINOUJŚCIE
NAZWA INWESTYCJI:
MODERNIZACJA STADIONU
MIEJSKIEGO W ŚWINOUJŚCIU
PRZY UL. JANA MATEJKI DZ. NR 624
TEMAT:
TRYBUNA PD-ZACH. Z PAWILONEM
TECHNICZNYM I TRYBUNĄ VIP
TYTUŁ RYSUNKU:
PAWILON TECHNICZNY
RZUT FUNDAMENTÓW
PROJEKTANT:
inż. bud. Iod.Jon Przezyńska
nr upr.213/88
OPRACOWAŁ:
SPRAWDZIŁ:
mgr inż. Marek Giercholowski
nr upr.213/52/86
STADIUM:
PROJEKT BUDOWLANY WYKONAWCZY
SKALA RYSUNKU:
1:50
NR RYSUNKU:
K7
DATA OPRACOWANIA:
GRUDZIEŃ 2003 r.

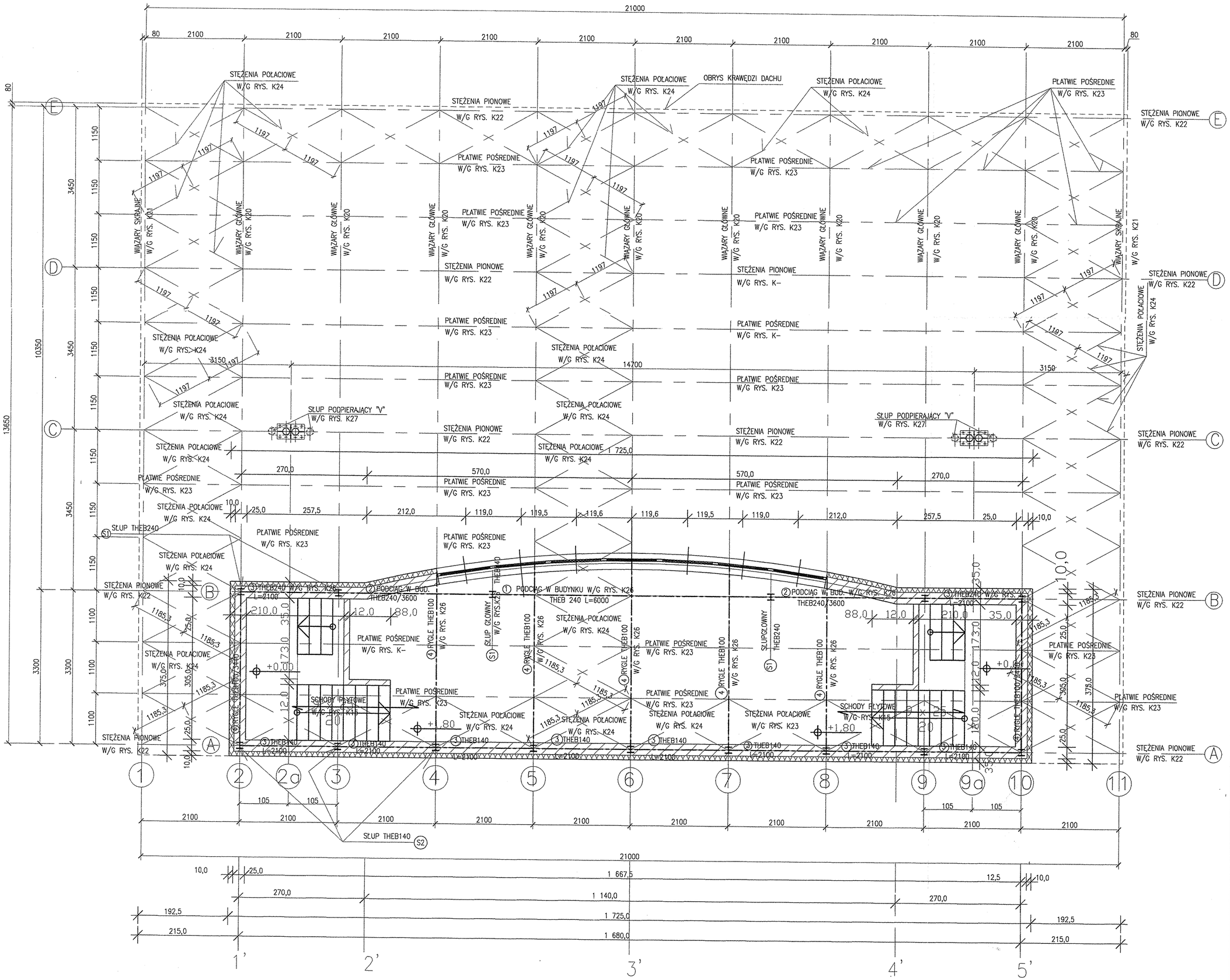

PRACOWNIA PROJEKTOWA

ARKADA
mgr inż. ANNA PATRYCJA FLOŃSKA
UL. SKIMPADZKIEGO 10, 71-331 SZCZECIN
tel./fax (091) 4877533

INWESTOR:
URZĄD MIASTA ŚWINOUJŚCIE
UL. WOJSKA POLSKIEGO 1/5,
72-600 ŚWINOUJŚCIE

NAZWA INWESTYCJI:
MODERNIZACJA STADIONU MIEJSKIEGO W ŚWINOUJŚCIU
PRZY UL. JANA MATEJKI DZ. NR 624

TEMAT:
TRYBUNA PD-ZACH. Z PAWILONEM TECHNICZNYM I TRYBUNĄ VIP

TYTUŁ RYSUNKU:
RZUT PIĘTRA I ZADASZENIE TRYBUNY VIP
UKŁADU ELEMENTÓW KONSTRUKCJI

PROJEKTANT:
inż. bud. Jan Pracowski
nr upr.213/68

OPRACOWAŁ:

SPRAWDZIŁ:
mgr inż. Marek Gerchatowski
nr upr.213/SZ/86

STADIUM:
PROJEKT BUDOWLANY WYKONAWCZY

SKALA RYSUNKU: 1:50

NR RYSUNKU: K8

DATA OPRACOWANIA: GRUDZIEŃ 2003 r.

WSZYSTKIE PRAWA ZASTRZEŻONE
Kopiowanie, publikacja przy użyciu dowolnej formy, wykorzystanie projektu bez zgody autora będą rozpatrywane przezeń współsądzeniu i karany z Ustawy o Ochronie Praw Autorskich

ZBROJENIE DOLNE PŁYTY 1:50

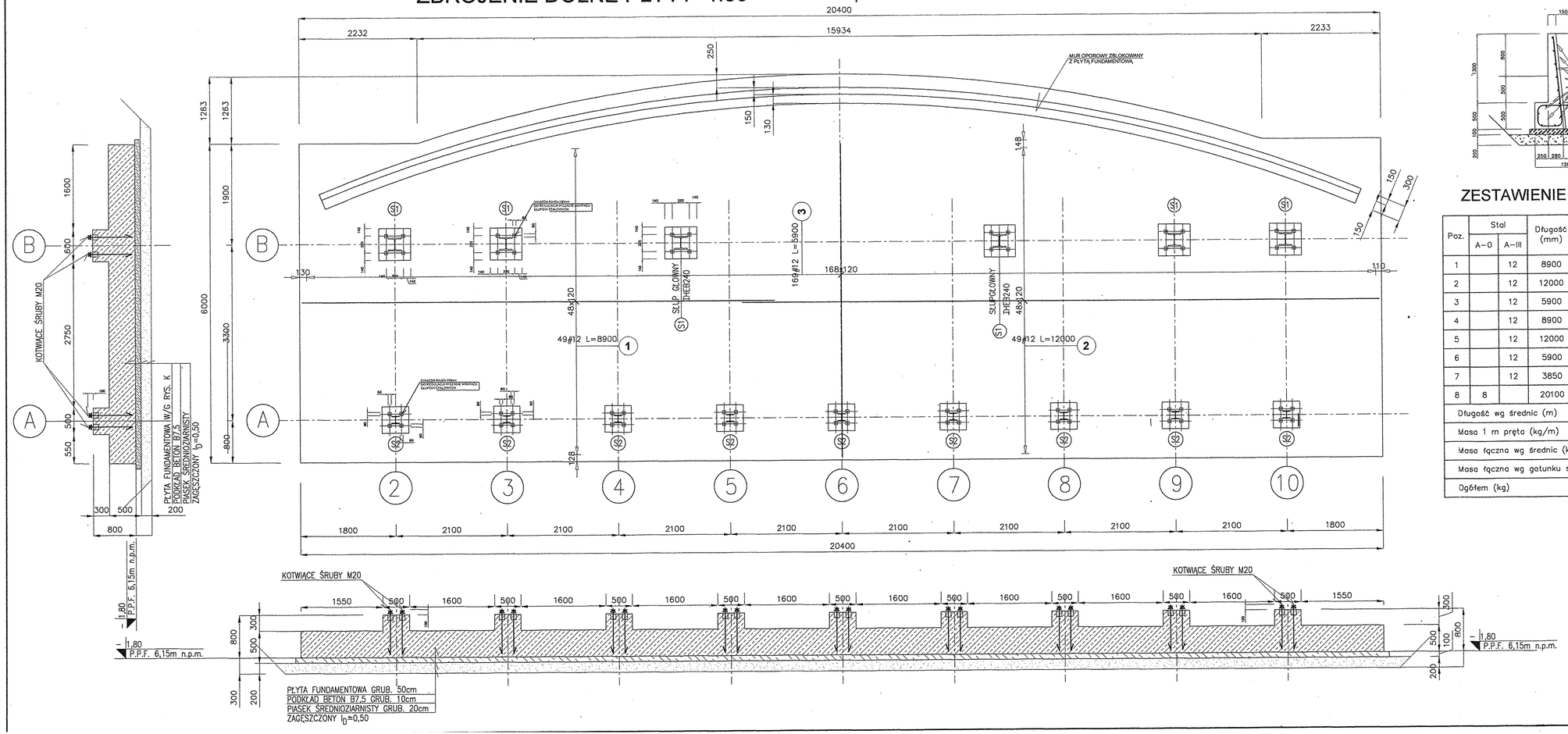

MUR OPOROWY DŁG.W ROZWINIĘCIU L=20,17 m
SKALA 1:20

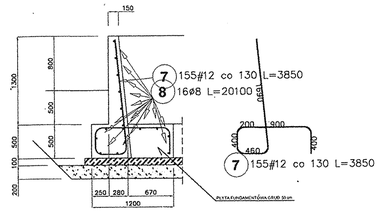

ŚRUBY KOTWIĄCE M20
L=1050mm SZTUK 60

ZESTAWIENIE STALI ZBROJENIOWEJ

Poz.	Stal A-0	Stal A-III	Długość (mm)	Ilość w elemencie	Ilość elementów	Ilość ogółem	Długość łączna (m) A-0 ø 8	Długość łączna (m) A-III # 12
1		12	8900	49	1	49		436,10
2		12	12000	49	1	49		588,00
3		12	5900	169	1	169		997,10
4		12	8900	49	1	49		436,10
5		12	12000	49	1	49		588,00
6		12	5900	169	1	169		997,10
7		12	3850	155	1	155		596,75
8	8		20100	16	1	16	321,60	
Długość wg średnic (m)							321,60	4639,15
Masa 1 m pręta (kg/m)							0,40	0,89
Masa łączna wg średnic (kg)							127,03	4119,57
Masa łączna wg gatunku stali (kg)							127,03	4119,57
Ogółem (kg)							4246,60	

BETON B20 ŻWIROWY, WIBROWANY
STAL A-III 34GS
STAL A-O StOS
PŁYTA FUNDAMENTOWA OTULINA C_z=5,0cm
ŚCIANA MURU OPOROWEGO C_z=4,0cm

PRACOWNIA PROJEKTOWA
ARKADA
mgr inż. ANNA PATRYCJA FLICKIEWICZ
UL. ŚWIĘTOKRZYSKA 10, 71-331 SZCZECIN
Tel./Fax (091) 4877332

INWESTOR:
URZĄD MIASTA ŚWINOUJŚCIE
UL. WOJSKA POLSKIEGO 1/3.
72-600 ŚWINOUJŚCIE

NAZWA INWESTYCJI:
MODERNIZACJA STADIONU MIEJSKIEGO W ŚWINOUJŚCIU
PRZY UL. JANA MATEJKI DZ. NR 624

TEMAT:
TRYBUNA PD-ZACH. Z PAWILONEM TECHNICZNYM I TRYBUNĄ VIP

TYTUŁ RYSUNKU:
PŁYTA FUNDAMENTOWA
ZBROJENIE DOLNE
I ZBLOKOWANY MUR OPOROWY

PROJEKTANT:
inż. bud. Łot-Jon Przeszyński
nr upr.213/68

OPRACOWAŁ:

SPRAWDZIŁ:
mgr inż. Mirek Gerchstowicz
nr upr.213/52/86

STADIUM:
PROJEKT BUDOWLANY WYKONAWCZY

SKALA RYSUNKU: 1:50/1:20

NR RYSUNKU: K9

DATA OPRACOWANIA: GRUDZIEŃ 2003 r.

WYŁĄCZ. PRAWA AUTORSTWA
Kopiowanie, publikacja oraz wszelkie inne formy wykorzystania projektu, bez zgody autora jest nieuprawnione podlegają wyłącznie i ściganiu z Ustawy Prac. Autorskiego

ZBROJENIE GÓRNE PŁYTY 1:50

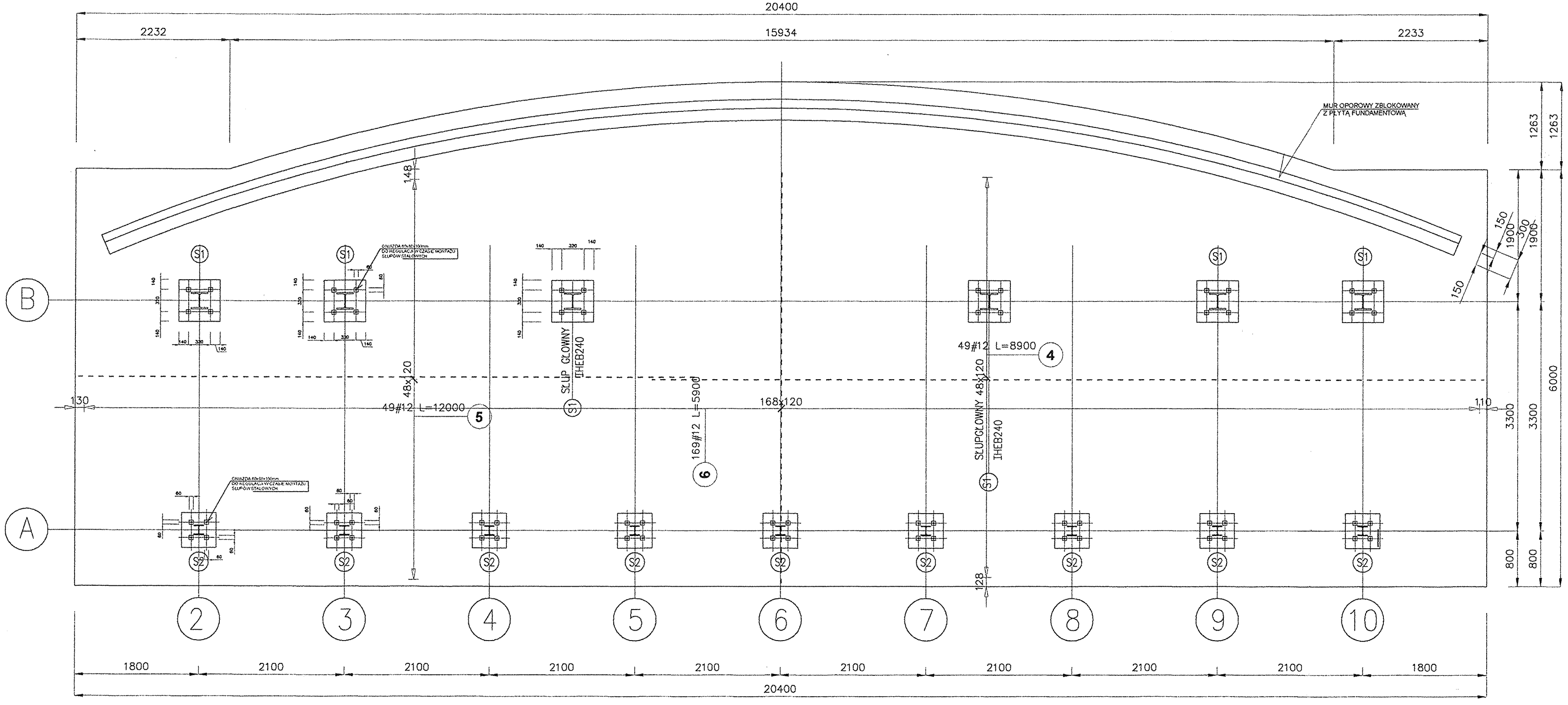

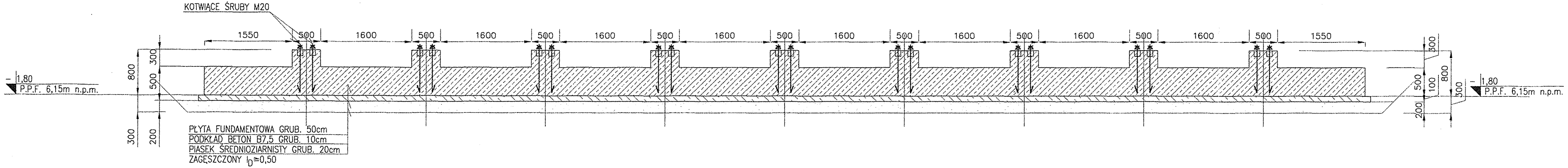

BETON B20 ŻWIROWY, WIBROWANY
STAL A-III 34GS
STAL A-O StOS
PŁYTA FUNDAMENTOWA OTULINA C ≥5,0cm
ŚCIANA MURU OPOROWEGO C ≥4,0cm

UWAGA:
ZESTAWIENIE STALI DLA ZBROJENIA GÓRNEGO PATRZ RYS. K9.

PRACOWNIA PROJEKTOWA
ARKADA
mgr inż. ANNA PATRYCJA FLIDROKA
UL. SKANDRAŻDZKO 10, 71-331 SZCZECIN
tel./fax (091) 4877533

INWESTOR:
URZĄD MIASTA ŚWINOUJŚCIE
UL. WOJSKA POLSKIEGO 1/5.
72-600 ŚWINOUJŚCIE

NAZWA INWESTYCJI:
MODERNIZACJA STADIONU MIEJSKIEGO W ŚWINOUJŚCIU PRZY UL. JANA MATEJKI DZ. NR 624

TEMAT:
TRYBUNA PO-ZACH. Z PAWILONEM TECHNICZNYM I TRYBUNĄ VIP

TYTUŁ RYSUNKU:
PŁYTA FUNDAMENTOWA
ZBROJENIE GÓRNE

PROJEKTANT:
inż. bud. kpt. Jan Pruszyński
nr upr.213/68

OPRACOWAŁ:

SPRAWDZIŁ:
mgr inż. Marek Gierchatowski
nr upr.213/SZ/86

STADIUM:
PROJEKT BUDOWLANY WYKONAWCZY

SKALA RYSUNKU: 1:50

NR RYSUNKU: K10

DATA OPRACOWANIA: GRUDZIEŃ 2003 r.

WZÓR © PRAW ZASTRZEŻONE
Niniejszy wzór nie może być bez zgody autora ani w całości ani w części ani przy użyciu jakiegokolwiek środka reprodukcji i zapisu w obrocie Prawa Autorskiego.

STOPA POD SŁUPY "V" 1:20

Pozycja obliczeniowa : 2.7.

Ilość elementów : 2

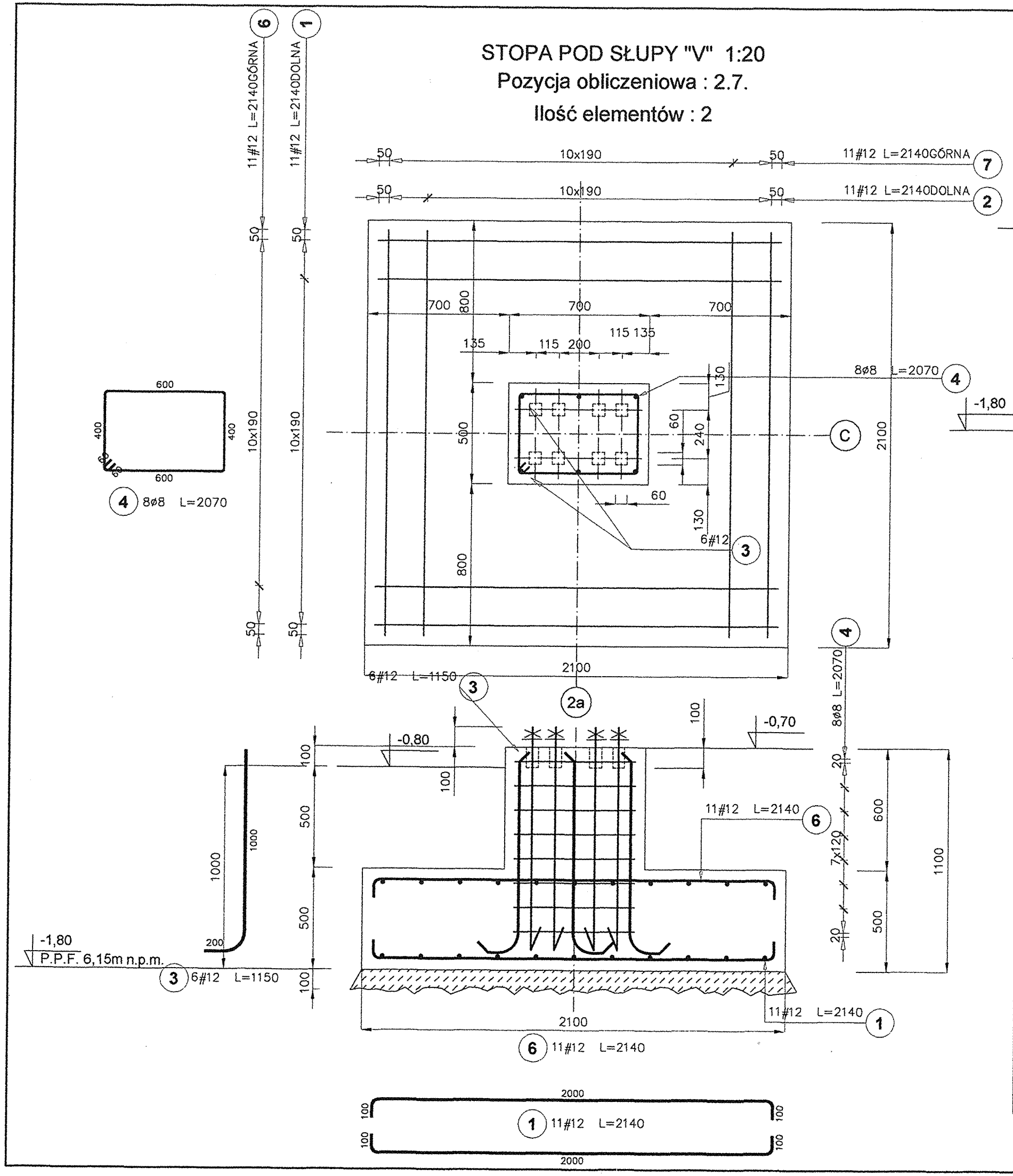

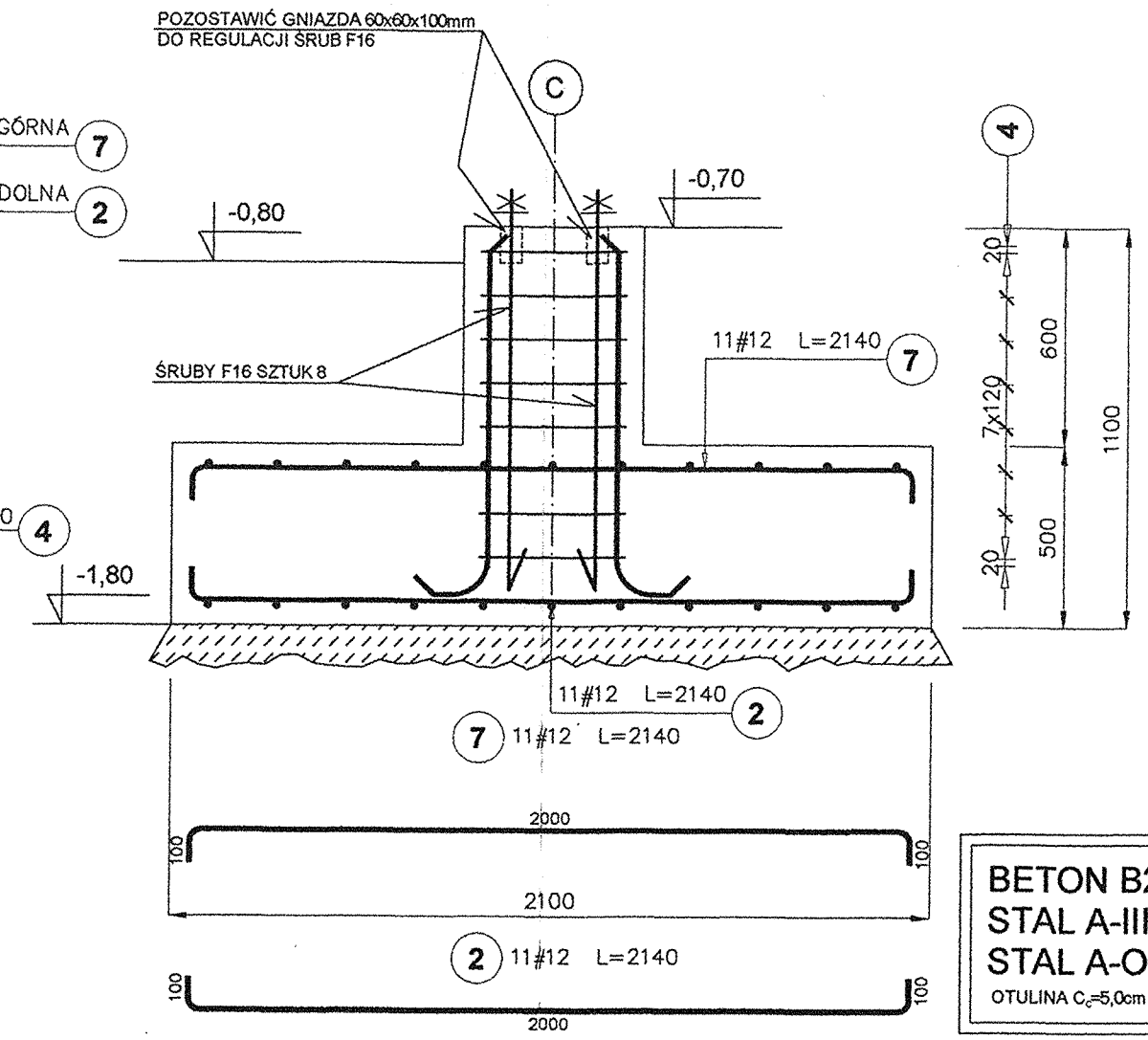

ŚRUBA KOTWIĄCA F16
L=1080 mm SZTUK 8x2=16

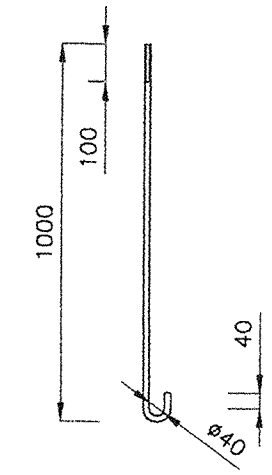

BETON B20 ZWIROWY, WIBROWANY
STAL A-III 34GS
STAL A-O StOS
OTULINA C_c=5,0cm

ZESTAWIENIE STALI ZBROJENIOWEJ

Poz.	Stal A-0	Stal A-III	Długość (mm)	Ilość w elemencie	Ilość elementów	Ilość ogółem	Długość łączna (m) A-0 ø 8	Długość łączna (m) A-III # 12
1		12	2140	11	2	22		47,08
2		12	2140	11	2	22		47,08
3		12	1150	6	2	12		13,80
4	8		2070	8	2	16	33,12	
6		12	2140	11	2	22		47,08
7		12	2140	11	2	22		47,08
Długość wg średnic (m)							33,12	202,12
Masa 1 m pręta (kg/m)							0,40	0,89
Masa łączna wg średnic (kg)							13,08	179,48
Masa łączna wg gatunku stali (kg)							13,08	179,48
Ogółem (kg)							192,56	

Zbrojenie góra

PRACOWNIA PROJEKTOWA
ARKADA
mgr inż. ANNA PATRYCJA FLUCIŃSKA
UL. SIEMIRADZKIEGO 10, 71-331 SZCZECIN
tel./fax (091) 4677533

INWESTOR:
URZĄD MIASTA ŚWINOUJŚCIE
UL. WOJSKA POLSKIEGO 1/5.
72-600 ŚWINOUJŚCIE

NAZWA INWESTYCJI:
MODERNIZACJA STADIONU MIEJSKIEGO W ŚWINOUJŚCIU PRZY UL. JANA MATEJKI DZ. NR 624

TEMAT:
TRYBUNA PD-ZACH. Z PAWILONEM TECHNICZNYM I TRYBUNĄ VIP

TYTUŁ RYSUNKU:
STOPA FUNDAMENTOWA POD SŁUPY "V"

PROJEKTANT:
inż. bud. Iąd.Jan Pruszyński
nr upr.213/88

OPRACOWAŁ:

SPRAWDZIŁ:
mgr inż. Marek Gierchotowski
nr upr.213/S2/86

STADIUM:
PROJEKT BUDOWLANY WYKONAWCZY

SKALA RYSUNKU: 1:20

NR RYSUNKU: K11

DATA OPRACOWANIA: GRUDZIEŃ 2003 r.

WSZELKIE PRAWA ZASTRZEŻONE
Kopiowanie, publikacja oraz wszelkie inne formy wykorzystania projektu bez zgody autora będą ścigane zgodnie z Ustawą o Ochronie Praw Autorskich

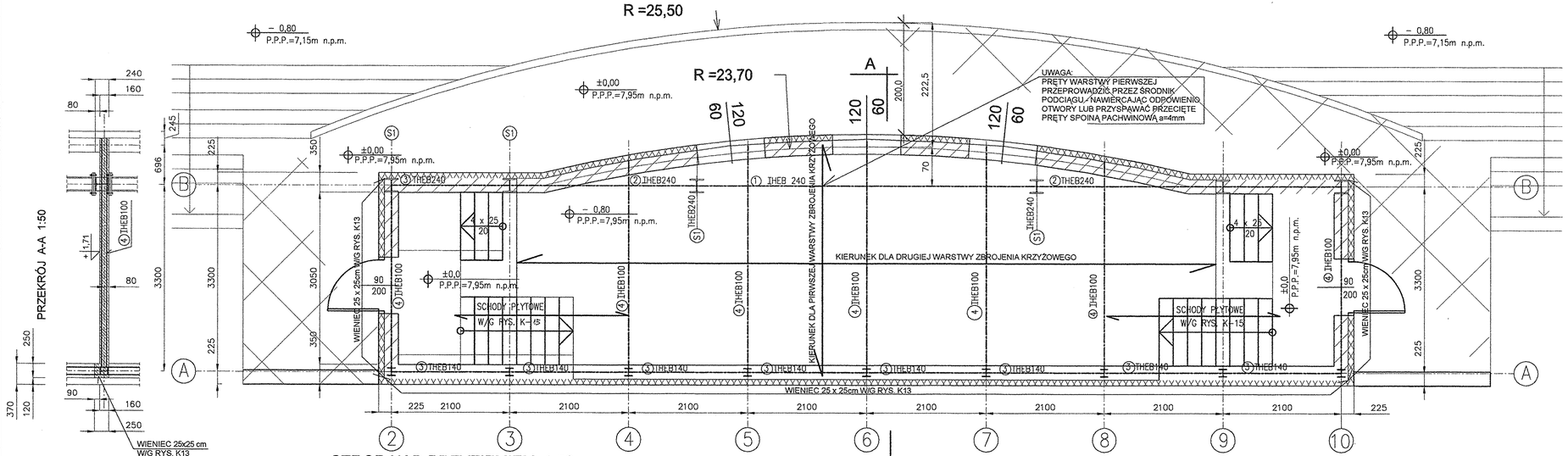

STROP NAD PRZYZIEMIEM 1:50
UKŁAD ELEMENTÓW KONSTRUKCJI

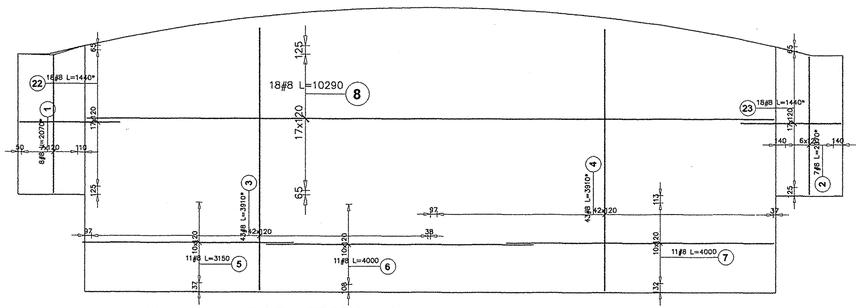

WARSTWA DOLNA PŁYTY STROPU 1:50
UKŁAD I ROZMIESZCZENIE PRĘTÓW

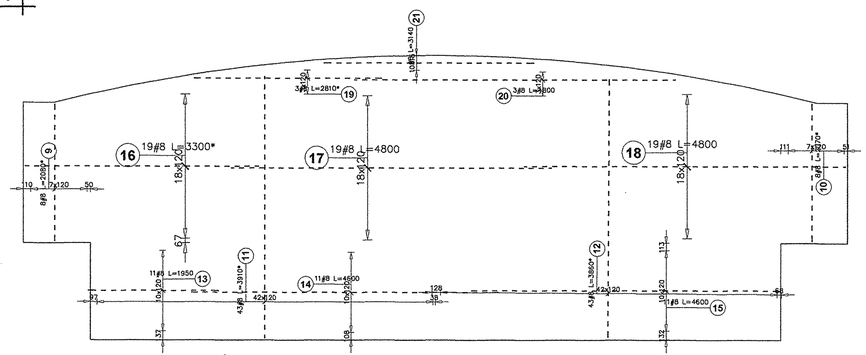

WARSTWA GÓRNA PŁYTY STROPU 1:50
UKŁAD I ROZMIESZCZENIE PRĘTÓW

ZESTAWIENIE STALI ZBROJENIOWEJ DLA STROPU

Poz.	Stal A-III	Długość (mm)	Ilość w elemencie	Ilość elementów	Ilość ogółem	Długość łączna (m) A-III # 8
1	8	2070 *	8	1	8	16,56
2	8	2070 *	7	1	7	14,49
3	8	3910 *	43	1	43	168,13
4	8	3910 *	43	1	43	168,13
5	8	3150	11	1	11	34,65
6	8	4000	11	1	11	44,00
7	8	4000	11	1	11	44,00
8	8	10290	18	1	18	185,22
9	8	2080 *	8	1	8	16,64
10	8	2070 *	8	1	8	16,56
11	8	3910 *	43	1	43	168,13
12	8	3860 *	43	1	43	165,98
13	8	1950	11	1	11	21,45
14	8	4600	11	1	11	50,60
15	8	4600	11	1	11	50,60
16	8	3300 *	19	1	19	62,70
17	8	4800	19	1	19	91,20
18	8	4800	19	1	19	91,20
19	8	2810 *	3	1	3	8,43
20	8	4800	3	1	3	14,40
21	8	3140	1	1	1	3,14
22	8	1440 *	18	1	18	25,92
23	8	1440 *	18	1	18	25,92
Długość wg średnic (m)						1488,05
Masa 1 m pręta (kg/m)						0,40
Masa łączna wg średnic (kg)						587,78
Masa łączna wg gatunku stali (kg)						587,78
Ogółem (kg)						587,78

* Średnia długość

BETON B25 ŻWIROWY, WIBROWANY
STAL A-III 34GS
OTULINA C_r=2,0cm
PŁYTA STROPOWA GRUB. 16 cm

PRACOWNIA PROJEKTOWA
ARKADA
mgr inż. ANNA PATRYCJA FLOŃSKA
UL. SZWARCEROŃSKA 15, 71-331 SZCZECIN
tel./fax (091) 4877533

INWESTOR:
URZĄD MIASTA ŚWINOUJŚCIE
UL. WOJSKA POLSKIEGO 1/5.
72-600 ŚWINOUJŚCIE

NAZWA INWESTYCJI:
MODERNIZACJA STADIONU
MIEJSKIEGO W ŚWINOUJŚCIU
PRZY UL. JANA MATEJKI DZ. NR 624

TEMAT:
TRYBUNA PD.-ZACH. Z PAWILONEM
TECHNICZNYM I TRYBUNĄ VIP

TYTUŁ RYSUNKU:
STROP NAD PRZYZIEMIEM
ZBROJENIE DOLNE I GÓRNE

PROJEKTANT:
inż. bud. Ipd.Jan Pruszyński
nr upr.213/88

OPRACOWAŁ:

SPRAWDZIŁ:
mgr inż. Marek Gwiechdowski
nr upr.213/52/86

STADIUM:
PROJEKT BUDOWLANY WYKONAWCZY

SKALA RYSUNKU: 1:50

NR RYSUNKU: K12

DATA OPRACOWANIA: GRUDZIEŃ 2003 r.

WŁAŚCIWE PRAWA OSTRZEŻENIE
Kopiowanie, publikacja lub udostępnianie osobom trzeczym przy- tej dokumentacji bez wyraźnej zgody autora jest zabronione